NCBZ 2P 32

CARATTERISTICHE IDRAULICHE

2900 1/min

HYDRAULIC FEATURES • CARACTERISTICAS HIDRAULICAS • CARACTERISTIQUES HYDRAULIQUES HYDRAULISCHE EIGENSCHAFTEN • ГИДРАВЛИЧЕСКИЕ ХАРАКТЕРИСТИКИ

Tipo *Type*	P_2 kW	P_2 HP	In (A) 230V	In (A) 400V	Is/In	U.S.g.p.m.	0	18	26	35	44	53	62	70	79	88	110	132	154	176	198	220	242	264
						Q m³/h	0	4	6	8	10	12	14	16	18	20	25	30	35	40	45	50	55	60
						l/min	0	67	100	133	167	200	233	267	300	333	417	500	583	667	750	833	917	1000
NCBZ2P 32-125C	0,75	1	3,1	1,8	7		17	16,6	16	15,3	14,3	13,2	11,8	10,3										
NCBZ2P 32-125B	1,1	1,5	4,9	2,8	7,2		21	20,6	20,1	19,2	17,8	15,8	14,1	12,3										
NCBZ2P 32-125A	1,5	2	5,6	3,2	7,3		25,4	25	24,6	24,1	23,2	22	20,5	18,8	16,9	15								
NCBZ2P 32-160C	1,5	2	5,6	3,2	8,4		28	27,4	27	26,3	25,6	24,8	23,4	22,3	20,7	18,5								
NCBZ2P 32-160B	2,2	3	8	4,6	8,2		33	32,2	32	31	30,2	29,2	28	27	25	23,2								
NCBZ2P 32-160A	3	4	10,8	6,2	9,1		37	36,5	36	35,4	34,7	33,8	32,8	31,6	30,1	28,3								
NCBZ2P 32-160NC	3	4	10,8	6,2	9,1	H	29,5			29	28,8	28,3	27,5	26,2	25,8	25,5	22,3	18,5						
NCBZ2P 32-160NB	4	5,5	13	7,5	9,9		36,7			36,4	36,2	35,8	35,4	34,7	34	33,2	31	27,5	23					
NCBZ2P 32-160NA	5,5	7,5	17,6	10,1	9	(m)	43			42,4	42,2	41,9	41,3	41	40,5	39,8	38	34,5	31,1	26				
NCBZ2P 32-200NC	4	5,5	13	7,5	9,9		46		45	44	43	41,3	39,8	38,2	36,2	34,4	27,5							
NCBZ2P 32-200NB	5,5	7,5	17,6	10,1	9		53,6		53	52,8	52,5	51,7	51,1	50,2	49,8	47,4	43	35						
NCBZ2P 32-200NA	7,5	10		13,6	9		63		62,8	62,6	62,5	62,3	62,2	62	60,6	59,5	57,5	49,7	38,6					
NCBZ2P 32-250E	11	15		20,1	9		64,8			64,5	64,2	63,8	63,6	63,4	63	62,5	61	59,5	57,4	55				
NCBZ2P 32-250D	15	20		26,3	8,2		72			71	70,8	70,5	70,2	70	69,6	69,2	68	66	63,5	63	62	56	52	47
NCBZ2P 32-250C	15	20		26,3	8,2		78			77,8	77,7	77,6	77,5	77,2	76,9	76,4	74,6	72,3	69,2	65,9	62,1			
NCBZ2P 32-250B	18,5	25		33	8,5		86			85,6	85,4	85,2	85	84,3	84,2	83,6	82,8	81	78,5	75,5	73	69,5	65,6	
NCBZ2P 32-250A	22	30		39,2	8,5		94,7			94,5	94,4	94,3	94,2	94	93	92,5	92	90	88	85	81	77	71	63

Curve di prestazione pag. 69 • *Performances Curves pag. 69 • Curvas de rendimiento pag. 69 • Courbes de performances pag. 69 • Leistungskurven pag. 69 • Кривые гидравлических характеристик, стр. 69*

DIMENSIONI E PESI • DIMENSIONS AND WEIGHT • DIMENSIONES Y PESOS • DIMENSIONS ET POIDS • ABMESSUNGEN UND GEWICHTE • РАЗМЕРЫ И ВЕС

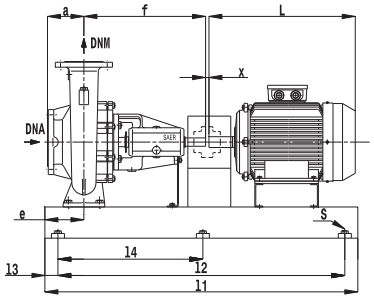

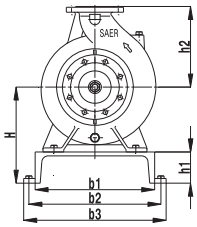

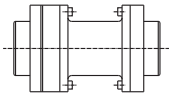

A richiesta
On request
Bajo pedido
Sur demande
Auf Anfrage
По запросу

Tipo *Type*	P_2 kW	P_2 HP	Motor frame size	a [mm]	f [mm]	H [mm]	h1 [mm]	h2 [mm]	b3 [mm]	b2 [mm]	b1 [mm]	S	e [mm]	l1 [mm]	l2 [mm]	l3 [mm]	l4 [mm]	x	L	I	II [mm]	III [mm]	kg
NCBZ2P 32-125C	0,75	1	80M	80	360	192	80	140	380	330	280	M16	90	750	650	50		4	281	1	32	0	55
NCBZ2P 32-125B	1,1	1,5	80M	80	360	192	80	140	380	330	280	M16	90	750	650	50		4	281	1	32	0	56
NCBZ2P 32-125A	1,5	2	90L	80	360	192	80	140	380	330	280	M16	90	750	650	50		4	326	1	22	0	60
NCBZ2P 32-160C	1,5	2	90L	80	360	212	80	160	380	330	280	M16	90	750	650	50		4	326	1	42	0	64
NCBZ2P 32-160B	2,2	3	90L	80	360	212	80	160	380	330	280	M16	90	750	650	50		4	326	1	42	0	66
NCBZ2P 32-160A	3	4	100L	80	360	212	80	160	450	400	350	M16	90	950	850	50	425	4	371	4	32	0	85
NCBZ2P 32-160NC	3	4	100L	80	360	212	80	160	450	400	350	M16	90	950	850	50	425	4	371	4	32	0	85
NCBZ2P 32-160NB	4	5,5	112M	80	360	212	80	160	450	400	350	M16	90	950	850	50	425	4	387	4	20	0	90
NCBZ2P 32-160NA	5,5	7,5	132M	80	360	212	80	160	450	400	350	M16	90	950	850	50	425	4	499	4	0	0	104
NCBZ2P 32-200NC	4	5,5	112M	80	360	240	80	180	450	400	350	M16	90	950	850	50	425	4	387	4	48	0	96
NCBZ2P 32-200NB	5,5	7,5	132M	80	360	240	80	180	450	400	350	M16	90	950	850	50	425	4	499	4	28	0	108
NCBZ2P 32-200NA	7,5	10	132M	80	360	240	80	180	450	400	350	M16	90	950	850	50	425	4	499	4	28	0	122
NCBZ2P 32-250E	11	15	160M	80	360	280	100	225	460	410	360	M16	95	1015	915	50	457,5	4	650	6	20	0	168
NCBZ2P 32-250D	15	20	160M	80	360	280	100	225	460	410	360	M16	95	1015	915	50	457,5	4	650	6	20	0	182
NCBZ2P 32-250C	15	20	160M	80	360	280	100	225	460	410	360	M16	95	1015	915	50	457,5	4	650	6	20	0	182
NCBZ2P 32-250B	18,5	25	160L	80	360	280	100	225	460	410	360	M16	95	1015	915	50	457,5	4	670	6	20	0	200
NCBZ2P 32-250A	22	30	180L	80	360	280	100	225	560	510	460	M16	95	1200	1100	50	550	4	715	12	0	0	220

I. Tipo basamento • *Base type • Base tipo • Type de socle • Typ der Grundplatte • Тип рамы* - **II.** Spessore per motore • *Thickness for motor • Espesor para motor • Épaisseur pour le moteur • Dicke fuer den Motor • Толщина для двигателя* - **III.** Spessore per pompa • *Thickness for pump • Espesor para bomba • Dicke fuer die Pumpe • Толщина для насоса*

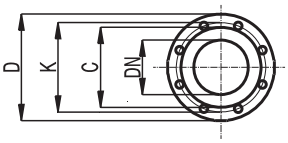

DNA DN	DNA PN	DNA D [mm]	DNA K [mm]	DNA C [mm]	FORI - HOLES Ø [mm]	FORI - HOLES n°	DNM DN	DNM PN	DNM D [mm]	DNM K [mm]	DNM C [mm]	FORI - HOLES Ø [mm]	FORI - HOLES n°
50	16	165	125	102	19	4	32	16	140	100	78	19	4

Dati e dimensioni riferiti a gruppi con motori normalizzati in classe di efficienza IE2. Altri motori a richiesta. • *Data and dimensions for groups with IEC normalized motors in class of efficiency IE2. Different motors to request. • Datos y dimensiones para grupos con motores en la clase de eficiencia IE2. Motores diferentes bajo pedido. • Données et dimensions pour groupes avec classe de rendement IE2. Pour moteurs différents demander. • Die Angaben beziehen sich auf die Pumpen mit den normalisierten Motoren IE2. Andere Motoren auf Anfrage • Данные и размеры относятся к агрегатам в комплекте с унифицированным двигателем класса IE2. Другие типы двигателей по запросу.*

Dati non impegnativi • *The data are not binding • Datos non vinculantes • Données pas contraignantes • Unverbindliche Angaben • Данные могут быть изменены*

Dimensioni pompa ad asse nudo pag. 36 • *Bareshaft pump dimension pag. 36 • Dimensiones bomba a eje libre pag. 36 • Dimension de pompe à la page 36 • Abmessungen der Pumpe auf freier Welle, Seite 36 • Размеры насоса без двигателя, стр. 36*

NCBZ 2P 40

SAER ELETTROPOMPE

CARATTERISTICHE IDRAULICHE

2900 1/min

HYDRAULIC FEATURES • CARACTERISTICAS HIDRAULICAS • CARACTERISTIQUES HYDRAULIQUES HYDRAULISCHE EIGENSCHAFTEN • ГИДРАВЛИЧЕСКИЕ ХАРАКТЕРИСТИКИ

Tipo *Type*	P_2 kW	P_2 HP	In (A) 230V	In (A) 400V	Is/In	U.S.g.p.m.	0	35	44	53	62	70	79	88	110	132	154	176	198	220	242	264	286	310	330	352
						Q m³/h	0	8	10	12	14	16	18	20	25	30	35	40	45	50	55	60	65	70	75	80
						l/min	0	133	167	200	233	267	300	333	417	500	583	667	750	833	917	1000	1083	1167	1250	1333
NCBZ2P 40-125C	1,5	2	5,6	3,2	7,3		18,8	18,5	18,3	18,1	17,8	17,5	16,9	16,2	14,8	12,5	9,4									
NCBZ2P 40-125B	2,2	3	8	4,6	8,2		22,6		22,2	22	21,8	21,5	21,2	20,8	19,4	17,5	14,9									
NCBZ2P 40-125A	3	4	10,8	6,2	9,1		27,8		27,5	27,3	27,1	26,8	26,4	26	24,5	23	19,8	17,2								
NCBZ2P 40-160NC/A	4	5,5	13	7,5	9,9		32			31,6	31,4	31	30,7	30,2	28,8	26,7	23	21	16							
NCBZ2P 40-160NB/A	5,5	7,5	17,6	10,1	9		37			36,8	36,5	36,3	36	35,5	34	32	30,1	27,4	24,5	20,5						
NCBZ2P 40-160NA	5,5	7,5	17,6	10,1	9		39,6			39,2	39	38,9	38,8	38,7	37,4	36	33,8	31,8	28,7	25,4	22					
NCBZ2P 40-160NO	7,5	10		13,6	9		41,8			41,6	41,4	41,3	41,2	41,2	40,3	39,2	37,9	35,9	33,9	31,3	28,9	24,9	21,9			
NCBZ2P 40-200C	4	5,5	13	7,5	9,9		45			43,9	43,7	43,5	42,2	41,2	37,3	33,5										
NCBZ2P 40-200B	5,5	7,5	17,6	10,1	9	H	48,8			48,3	48	47,5	46,8	46	43,6	40,4	36,5	31,4								
NCBZ2P 40-200A	7,5	10		13,6	9		58,4			58,2	58	57,9	57,6	57	55	52	48	42								
NCBZ2P 40-200NB	7,5	10		13,6	9	(m)	53							52,5	51,4	49,4	47	44,2	41,5	37,5	30,5					
NCBZ2P 40-200NA	11	15		20,1	9		61							60	59	57	56	54	50	47	41,5	35				
NCBZ2P 40-250NE	15	20		26,3	8,2		67,5		66,7	66,4	65,9	65,4	64,8	64	62,3	60,3	58,3	54,3	48,9	45,3	43					
NCBZ2P 40-250ND	15	20		26,3	8,2		74		73	72,8	72,5	72,3	72	71	70	68	66	64	62	60	57	54				
NCBZ2P 40-250NC	18,5	25		33	8,5		82		81	80,8	80,5	80,2	80	79	78	76,5	75	73	70,5	68	65	62	57,5	55		
NCBZ2P 40-250NB	18,5	25		33	8,5		89		88,5	88,3	87,9	87,6	87,3	86	85,5	84	82,1	80	77,5	74,6	71,4	68	63,4	60		
NCBZ2P 40-250NA	22	30		39,2	8,5		98		95,8	95,6	95,4	95	94,5	93,2	91,6	89,7	87,8	85,2	83,9	79	75,8	71,3	66,8	61		
NCBZ2P 40-315C	37	50		63,2	8,8		101							100	99	98	97,5	97	95,5	94	92	90	87,5	85	82,5	80,3
NCBZ2P 40-315B	45	60		79,4	6,9		129							128,8	128,6	128,2	128	127,8	127,5	127	126	125	123,5	122	120,5	119

Curve di prestazione pag. 69 • *Performances Curves pag. 69 • Curvas de rendimiento pag. 69 • Courbes de performances pag. 69 • Leistungskurven pag. 69 • Кривые гидравлических характеристик, стр. 69*

DIMENSIONI E PESI • DIMENSIONS AND WEIGHT • DIMENSIONES Y PESOS • DIMENSIONS ET POIDS • ABMESSUNGEN UND GEWICHTE • РАЗМЕРЫ И ВЕС

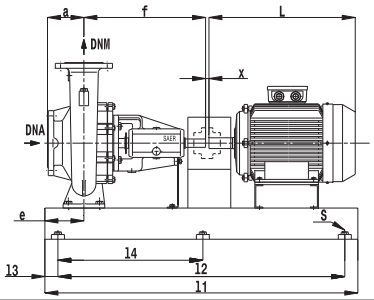

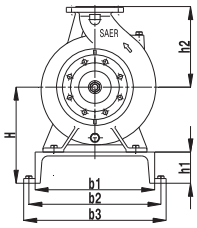

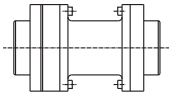

A richiesta
On request
Bajo pedido
Sur demande
Auf Anfrage
По запросу

Tipo *Type*	P_2 kW	P_2 HP	Motor frame size	a [mm]	f [mm]	H [mm]	h1 [mm]	h2 [mm]	b3 [mm]	b2 [mm]	b1 [mm]	S	e [mm]	l1 [mm]	l2 [mm]	l3 [mm]	l4 [mm]	x	L	I	II [mm]	III [mm]	kg
NCBZ2P 40-125C	1,5	2	90L	80	360	192	80	140	380	330	280	M16	90	750	650	50		4	326	2	22	0	63
NCBZ2P 40-125B	2,2	3	90L	80	360	192	80	140	380	330	280	M16	90	750	650	50		4	326	2	22	0	65
NCBZ2P 40-125A	3	4	100L	80	360	192	80	140	380	330	280	M16	90	900	800	50		4	371	5	12	0	74
NCBZ2P 40-160NC/A	4	5,5	112M	80	360	212	80	160	450	400	350	M16	90	950	850	50	425	4	387	4	20	0	93
NCBZ2P 40-160NB/A	5,5	7,5	132M	80	360	212	80	160	450	400	350	M16	90	950	850	50	425	4	499	4	0	0	107
NCBZ2P 40-160NA	5,5	7,5	132M	80	360	212	80	160	450	400	350	M16	90	950	850	50	425	4	499	4	0	0	107
NCBZ2P 40-160NO	7,5	10	132M	80	360	212	80	160	450	400	350	M16	90	950	850	50	425	4	499	4	0	0	121
NCBZ2P 40-200C	4	5,5	112M	100	360	240	80	180	380	330	280	M16	90	900	800	50		4	387	5	48	0	89
NCBZ2P 40-200B	5,5	7,5	132M	100	360	240	80	180	380	330	280	M16	90	900	800	50		4	499	5	28	0	101
NCBZ2P 40-200A	7,5	10	132M	100	360	240	80	180	380	330	280	M16	90	900	800	50		4	499	5	28	0	115
NCBZ2P 40-200NB	7,5	10	132M	100	360	240	80	180	380	330	280	M16	90	900	800	50		4	499	5	28	0	115
NCBZ2P 40-200NA	11	15	160M	100	360	260	100	200	460	410	360	M16	95	1015	915	50	457,5	4	650	6	0	0	162
NCBZ2P 40-250NE	15	20	160M	100	360	280	100	225	460	410	360	M16	95	1015	915	50	457,5	4	650	6	20	0	185
NCBZ2P 40-250ND	15	20	160M	100	360	280	100	225	460	410	360	M16	95	1015	915	50	457,5	4	650	6	20	0	185
NCBZ2P 40-250NC	18,5	25	160L	100	360	280	100	225	460	410	360	M16	95	1015	915	50	457,5	4	670	6	20	0	203
NCBZ2P 40-250NB	18,5	25	160L	100	360	280	100	225	460	410	360	M16	95	1015	915	50	457,5	4	670	6	20	0	203
NCBZ2P 40-250NA	22	30	180L	100	360	280	100	225	560	510	460	M16	95	1200	1100	50	550	4	715	12	0	0	223
NCBZ2P 40-315C	37	50	200L	125	470	345	120	250	620	550	480	M16	180	1350	1250	50	625	4	728	9	25	0	380
NCBZ2P 40-315B	45	60	225M	125	470	345	120	250	620	550	480	M16	180	1350	1250	50	625	4	809	9	0	0	502

I. Tipo basamento • *Base type • Base tipo • Type de socle • Typ der Grundplatte • Тип рамы* - **II.** Spessore per motore • *Thickness for motor • Espesor para motor • Épaisseur pour le moteur • Dicke fuer den Motor • Толщина для двигателя* - **III.** Spessore per pompa • *Thickness for pump • Espesor para bomba • Dicke fuer die Pumpe • Толщина для насоса*

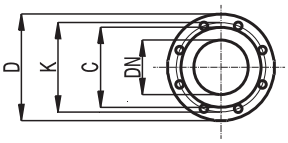

DNA DN	DNA PN	DNA D [mm]	DNA K [mm]	DNA C [mm]	FORI - HOLES Ø [mm]	FORI - HOLES n°	DNM DN	DNM PN	DNM D [mm]	DNM K [mm]	DNM C [mm]	FORI - HOLES Ø [mm]	FORI - HOLES n°
65	10	185	145	122	19	4 (8* NCBX 40-125 / 40-160 / 40-200)	40	10	150	110	88	19	4

Dati e dimensioni riferiti a gruppi con motori normalizzati in classe di efficienza IE2. Altri motori a richiesta. • *Data and dimensions for groups with IEC normalized motors in class of efficiency IE2. Different motors to request. • Datos y dimensiones para grupos con motores en la clase de eficiencia IE2. Motores diferentes bajo pedido. • Données et dimensions pour groupes avec classe de rendement IE2. Pour moteurs différents demander. • Die Angaben beziehen sich auf die Pumpen mit den normalisierten Motoren IE2. Andere Motoren auf Anfrage • Данные и размеры относятся к агрегатам в комплекте с унифицированным двигателем класса IE2. Другие типы двигателей по запросу.*

Dati non impegnativi • *The data are not binding • Datos non vinculantes • Donnèes pas contraignantes • Unverbindliche Angaben • Данные могут быть изменены*

Dimensioni pompa ad asse nudo pag. 36 • *Bareshaft pump dimension pag. 36 • Dimensiones bomba a eje libre pag. 36 • Dimension de pompe à la page 36 • Abmessungen der Pumpe auf freier Welle, Seite 36 • Размеры насоса без двигателя, стр. 36*

NCBZ 2P 50

CARATTERISTICHE IDRAULICHE

2900 1/min

HYDRAULIC FEATURES • CARACTERISTICAS HIDRAULICAS • CARACTERISTIQUES HYDRAULIQUES HYDRAULISCHE EIGENSCHAFTEN • ГИДРАВЛИЧЕСКИЕ ХАРАКТЕРИСТИКИ

Tipo *Type*	P_2 kW	P_2 HP	In (A) 230V	In (A) 400V	Is/In	U.S.g.p.m.	0	79	88	110	154	176	198	220	242	264	286	310	330	350	374	396	440	462	528	572	594
						Q m³/h	0	18	20	25	35	40	45	50	55	60	65	70	75	80	85	90	100	105	120	130	135
						l/min	0	300	333	417	583	667	750	833	917	1000	1083	1167	1250	1333	1416	1500	1667	175	2000	2167	2250
NCBZ2P 50-125C	2,2	3	8	4,6	8,2		17,5	17,2	17	16,7	15,2	14,3	13,2	12	10	8											
NCBZ2P 50-125B	3	4	10,8	6,2	9,1		21,2		20,6	20	18,6	17,6	16,6	15,3	13,9	13	11										
NCBZ2P 50-125A	4	5,5	13	7,5	9,9		24,2			24,4	23,2	22,4	21,4	20,3	19,1	17,7	17										
NCBZ2P 50-160B	5,5	7,5	17,6	10,1	9		32,5			32	30,1	28,8	27,5	25,9	24,2	22,3	20,3	18,4	16,6								
NCBZ2P 50-160A	7,5	10		13,6	9		40,4			40	38,6	37,7	36,6	35,2	33,7	31,8	29,7	27,6	25,7								
NCBZ2P 50-160NC	5,5	7,5	17,6	10,1	9		30,5					27,7	27	26	24,9	23,6	22,1	20,6	20								
NCBZ2P 50-160NB	7,5	10		13,6	9		39					36,8	35,8	35	33,7	32,3	30,7	29	27	25							
NCBZ2P 50-160NA	9,2	12,5		17,4	8,9		44					40,6	40	39	38	36	35,2	34	32	30	27,5	26					
NCBZ2P 50-200C	9,2	12,5		17,4	8,9		52,2			52	49,6	47,8	45,9	43,4	41	38,2	35	32,3	28,4								
NCBZ2P 50-200B	11	15		20,1	9	H	58			57,3	54,3	52,3	50,1	47,2	44,2	40,8	37,3	33,8									
NCBZ2P 50-200A	15	20		26,3	8,2		61,8			60	58	56,5	55	53	50,5	48	45	41	30								
NCBZ2P 50-200NC	15	20		26,3	8,2	(m)	53,3							49,2	48	46,5	46	44,5	43	41,5	38	36,5	30,5				
NCBZ2P 50-200NB	18,5	25		33	8,5		61,5							56,4	55	53	51,5	50	48	47	45	42	37				
NCBZ2P 50-200NA	22	30		39,2	8,5		71							66,8	66	65	64	62	60	58	55	52,5	45,5	49	31.5		
NCBZ2P 50-250ND	18,5	25		33	8,5		69			68,5	66	64	62,5	61	58	56	50,5	47,3	44,2	40,2							
NCBZ2P 50-250NC/B	18,5	25		33	8,5		80			79	77,5	76	74,5	72	70	68	64,5	61,5									
NCBZ2P 50-250NC/A	22	30		39,2	8,5		80			79	77,5	76	74,5	72	70	68	64,5	61,5	58	54							
NCBZ2P 50-250NB/B	22	30		39,2	8,5		88,5			88	86,5	85	84	82	80	77	74	71	68								
NCBZ2P 50-250NB/A	30	40		53,1	9,1		88,5			88	86,5	85	84	82	80	77	74	71	68	64,5	60	57	44				
NCBZ2P 50-250NA	30	40		53,1	9,1		101			100	99	98	97	94,5	93	90,5	87,5	84	80	76,5	64	57	44				
NCBZ2P 50-315D	45	60		79,4	6,9		107					104	103	102	100	98	96	94	92,5	89	86	83	78	75			
NCBZ2P 50-315C	55	75		96,8	8		125,5					121	120	118,5	116,8	115	113,5	112	110	108	106	104	100	97,5	91	85,5	83

Curve di prestazione pag. 69 • *Performances Curves pag. 69 • Curvas de rendimiento pag. 69 • Courbes de performances pag. 69 • Leistungskurven pag. 69 • Кривые гидравлических характеристик, стр. 69*

DIMENSIONI E PESI • DIMENSIONS AND WEIGHT • DIMENSIONES Y PESOS • DIMENSIONS ET POIDS • ABMESSUNGEN UND GEWICHTE • РАЗМЕРЫ И ВЕС

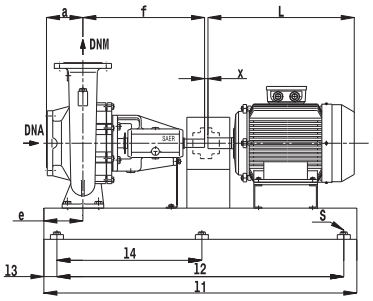

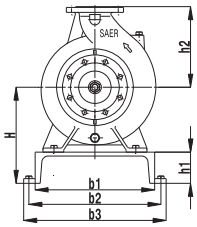

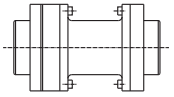

A richiesta
On request
Bajo pedido
Sur demande
Auf Anfrage
По запросу

Tipo *Type*	P_2 kW	P_2 HP	Motor frame size	a [mm]	f [mm]	H [mm]	h1 [mm]	h2 [mm]	b3 [mm]	b2 [mm]	b1 [mm]	S	e [mm]	l1 [mm]	l2 [mm]	l3 [mm]	l4 [mm]	x	L	I	II [mm]	III [mm]	kg
NCBZ2P 50-125C	2,2	3	90L	100	360	212	80	160	380	330	280	M16	90	750	650	50		4	326	1	42	0	67
NCBZ2P 50-125B	3	4	100L	100	360	212	80	160	450	400	350	M16	90	950	850	50	425	4	371	4	32	0	76
NCBZ2P 50-125A	4	5,5	112M	100	360	212	80	160	450	400	350	M16	90	950	850	50	425	4	487	4	20	0	81
NCBZ2P 50-160B	5,5	7,5	132M	100	360	240	80	180	380	330	280	M16	90	900	800	50		4	499	5	28	0	98
NCBZ2P 50-160A	7,5	10	132M	100	360	240	80	180	380	330	280	M16	90	900	800	50		4	499	5	28	0	112
NCBZ2P 50-160NC	5,5	7,5	132M	100	360	240	80	180	380	330	280	M16	90	900	800	50		4	499	5	28	0	98
NCBZ2P 50-160NB	7,5	10	132M	100	360	240	80	180	380	330	280	M16	90	900	800	50		4	499	5	28	0	112
NCBZ2P 50-160NA	9,2	12,5	132M	100	360	240	80	180	380	330	280	M16	90	900	800	50		4	499	5	28	0	126
NCBZ2P 50-200C	9,2	12,5	132M	100	360	240	80	200	380	330	280	M16	90	900	800	50		4	499	5	28	0	132
NCBZ2P 50-200B	11	15	160M	100	360	260	100	200	460	410	360	M16	95	1015	915	50	457,5	4	650	6	0	0	165
NCBZ2P 50-200A	15	20	160M	100	360	260	100	200	460	410	360	M16	95	1015	915	50	457,5	4	650	6	0	0	179
NCBZ2P 50-200NC	15	20	160M	100	360	260	100	200	460	410	360	M16	95	1015	915	50	457,5	4	650	6	0	0	179
NCBZ2P 50-200NB	18,5	25	160L	100	360	260	100	200	460	410	360	M16	95	1015	915	50	457,5	4	670	6	0	0	197
NCBZ2P 50-200NA	22	30	180L	100	360	280	100	200	560	510	460	M16	95	1200	1100	50	550	4	715	12	0	20	217
NCBZ2P 50-250ND	18,5	25	160L	100	360	280	100	225	460	410	360	M16	95	1015	915	50	457,5	4	670	6	20	0	204
NCBZ2P 50-250NC/B	18,5	25	160L	100	360	280	100	225	460	410	360	M16	95	1015	915	50	457,5	4	670	6	20	0	204
NCBZ2P 50-250NC/A	22	30	180L	100	360	280	100	225	560	510	460	M16	95	1200	1100	50	550	4	715	12	0	0	224
NCBZ2P 50-250NB/B	22	30	180L	100	360	280	100	225	560	510	460	M16	95	1200	1100	50	550	4	715	12	0	0	224
NCBZ2P 50-250NB/A	30	40	200L	100	360	300	100	225	560	510	460	M16	95	1200	1100	50	550	4	728	12	0	20	305
NCBZ2P 50-250NA	30	40	200L	100	360	300	100	225	560	510	460	M16	95	1200	1100	50	550	4	728	12	0	20	305
NCBZ2P 50-315D	45	60	225M	125	470	345	120	280	620	550	480	M16	180	1350	1250	50	625	4	809	9	0	0	506
NCBZ2P 50-315C	55	75	250M	125	470	370	120	280	720	650	580	M16	95	1500	1400	50	700	4	915	8	0	25	591

I. Tipo basamento • *Base type • Base tipo • Type de socle • Typ der Grundplatte • Тип рамы* - **II.** Spessore per motore • *Thickness for motor • Espesor para motor • Épaisseur pour le moteur • Dicke fuer den Motor • Толщина для двигателя* - **III.** Spessore per pompa • *Thickness for pump • Espesor para bomba • Dicke fuer die Pumpe • Толщина для насоса*

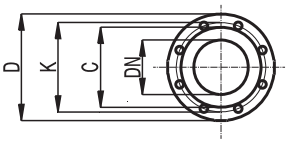

DNA DN	DNA PN	DNA D [mm]	DNA K [mm]	DNA C [mm]	FORI - HOLES Ø [mm]	FORI - HOLES n°	DNM DN	DNM PN	DNM D [mm]	DNM K [mm]	DNM C [mm]	FORI - HOLES Ø [mm]	FORI - HOLES n°
65	16	185	145	122	19	4 (8: NCBX 50-200)	50	16	165	125	102	19	4

Dati non impegnativi • *The data are not binding • Datos non vinculantes • Donnèes pas contraignantes • Unverbindliche Angaben • Данные могут быть изменены*

NCBZ 2P 65

SAER® ELETTROPOMPE

CARATTERISTICHE IDRAULICHE

2900 1/min

HYDRAULIC FEATURES • CARACTERISTICAS HIDRAULICAS • CARACTERISTIQUES HYDRAULIQUES HYDRAULISCHE EIGENSCHAFTEN • ГИДРАВЛИЧЕСКИЕ ХАРАКТЕРИСТИКИ

Tipo *Type*	P_2 kW	P_2 HP	In (A) 230V	In (A) 400V	Is/In	U.S.g.p.m.	0	132	154	176	198	220	242	264	286	310	330	350	396	440	484	528	572	616	660	704	726
						Q m³/h	0	30	35	40	45	50	55	60	65	70	75	80	90	100	110	120	130	140	150	160	165
						l/min	0	500	583	667	750	833	917	1000	1083	1167	1250	1333	1500	1667	1833	2000	2167	2333	2500	2667	2755
NCBZ2P 65-125D	3	4	10,8	6,2	9,1	H (m)	12,5	12,3	12	11,9	11,8	11,6	11,4	11	10	9,5	8	7,4									
NCBZ2P 65-125C	4	5,5	13	7,5	9,9		17	16	15,9	15,6	15,5	15,4	15,2	15	14,6	14,2	13,5	13	11	8							
NCBZ2P 65-125B	5,5	7,5	17,6	10,1	9		21,5	21,2	21	20,9	20,9	20,8	20,7	20,5	20	19,1	19	18,1	16,4	14							
NCBZ2P 65-125A	7,5	10		13,6	9		26,6	26,4	26,2	26	25,9	25,8	25,7	25,6	25,4	25	24,5	24	22	19,4	17						
NCBZ2P 65-160C	9,2	12,5		17,4	8,9		32,8	32,3	31,8	31,6	31,2	30,8	30,6	30,1	29,3	28,7	27,8	27,1	25,2	23,1	20,3						
NCBZ2P 65-160B	11	15		20,1	9		38,8	38,3	38,1	37,8	37,5	37,3	37	36,5	36,2	35,7	35,3	34,5	32	30	27,8						
NCBZ2P 65-160A	15	20		26,3	8,2		43,4	43	42,8	42,7	42,5	42,3	41,9	41,7	41,4	40,8	40,4	39,7	38,2	36,2	33,5	30	28				
NCBZ2P 65-200C	15	20		26,3	8,2		43					42	41,6	41	40,5	39,8	39	38	35,9	33	31	27	23				
NCBZ2P 65-200B	18,5	25		33	8,5		48					47,9	47,3	47	46,9	46,2	45,8	45	42,8	40	36,9	33	30	25			
NCBZ2P 65-200A	22	30		39,2	8,5		55,5					55,3	55	54,9	54,2	54	53,5	53	51,5	49,5	47	44,2	41	35			
NCBZ2P 65-200NC	18,5	25		33	8,5		46,4			46,1	45,9	45,4	45	44	43,1	42,1	41,1	39,9	37,8	35,3	32,4	29,5	25,8	21,4			
NCBZ2P 65-200NB	22	30		39,2	8,5		53,5			53,4	53,3	53,1	53	52,9	52,3	51,6	50,8	50	48,3	46,4	44,3	41,7	38,5	35,3	31,3	27,5	
NCBZ2P 65-200NA	30	40		53,1	9,1		66,6			66,5	66,3	66	65,7	65,3	65	64,7	64,1	63,7	62	60	58	55,6	53	50	47	43	40
NCBZ2P 65-250NC	22	30		39,2	8,5		69					68,8	68,5	68	67,5	67	66,3	65,3	63,8	62,8							
NCBZ2P 65-250NB	30	40		53,1	9,1		76					75	74,7	74,4	74	73,5	73	72,5	72	69	67	63,5					
NCBZ2P 65-250NA	37	50		63,2	8,8		89,7					89,4	89,2	89	88,5	88	87	86,5	85	84	82	79,5	76				
NCBZ2P 65-250NO	45	60		79,4	6,9		95,6					95,2	95	94,8	94,5	94	93,6	93	92	90	87,6	85	81,5	78,5	74		

Curve di prestazione pag. 69 • *Performances Curves pag. 69 • Curvas de rendimiento pag. 69 • Courbes de performances pag. 69 • Leistungskurven pag. 69 • Кривые гидравлических характеристик, стр. 69*

DIMENSIONI E PESI • DIMENSIONS AND WEIGHT • DIMENSIONES Y PESOS • DIMENSIONS ET POIDS • ABMESSUNGEN UND GEWICHTE • РАЗМЕРЫ И ВЕС

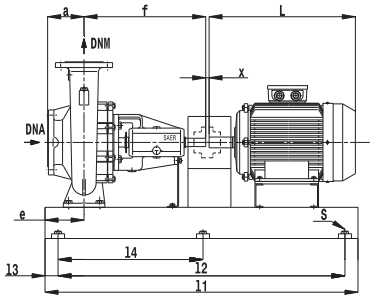

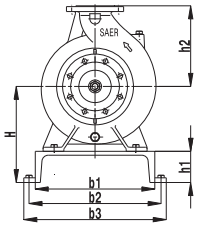

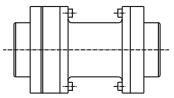

A richiesta
On request
Bajo pedido
Sur demande
Auf Anfrage
По запросу

Tipo *Type*	P_2 kW	P_2 HP	Motor frame size	a [mm]	f [mm]	H [mm]	h1 [mm]	h2 [mm]	b3 [mm]	b2 [mm]	b1 [mm]	S	e [mm]	l1 [mm]	l2 [mm]	l3 [mm]	l4 [mm]	x	L	I	II [mm]	III [mm]	kg
NCBZ2P 65-125D	3	4	100L	100	360	260	100	180	460	410	360	M16	95	800	700	50		4	371	3	60	0	87
NCBZ2P 65-125C	4	5,5	112M	100	360	260	100	180	460	410	360	M16	95	800	700	50		4	387	3	48	0	92
NCBZ2P 65-125B	5,5	7,5	132M	100	360	260	100	180	480	430	380	M16	95	1090	990	50	495	4	499	7	28	0	115
NCBZ2P 65-125A	7,5	10	132M	100	360	260	100	180	480	430	380	M16	95	1090	990	50	495	4	499	7	28	0	129
NCBZ2P 65-160C	9,2	12,5	132M	100	360	260	100	200	480	430	380	M16	95	1090	990	50	495	4	499	7	28	0	145
NCBZ2P 65-160B	11	15	160M	100	360	260	100	200	480	430	380	M16	95	1090	990	50	495	4	650	7	0	0	166
NCBZ2P 65-160A	15	20	160M	100	360	260	100	200	480	430	380	M16	95	1090	990	50	495	4	650	7	0	0	180
NCBZ2P 65-200C	15	20	160M	100	360	280	100	225	460	410	360	M16	95	1015	915	50	457,5	4	650	6	20	0	183
NCBZ2P 65-200B	18,5	25	160L	100	360	280	100	225	460	410	360	M16	95	1015	915	50	457,5	4	670	6	20	0	201
NCBZ2P 65-200A	22	30	180L	100	360	280	100	225	560	510	460	M16	95	1200	1100	50	550	4	715	12	0	0	221
NCBZ2P 65-200NC	18,5	25	160L	100	360	280	100	225	460	410	360	M16	95	1015	915	50	457,5	4	670	6	20	0	201
NCBZ2P 65-200NB	22	30	180L	100	360	280	100	225	460	410	360	M16	95	1015	915	50	457,5	4	715	6	0	0	212
NCBZ2P 65-200NA	30	40	200L	100	360	280	100	225	560	510	460	M16	95	1200	1100	50	550	4	728	12	0	20	302
NCBZ2P 65-250NC	22	30	180L	100	470	320	120	250	620	550	480	M16	135	1370	1270	50	635	4	715	13	20	0	281
NCBZ2P 65-250NB	30	40	200L	100	470	320	120	250	620	550	480	M16	135	1370	1270	50	635	4	728	13	0	0	362
NCBZ2P 65-250NA	37	50	200L	100	470	320	120	250	620	550	480	M16	135	1370	1270	50	635	4	728	13	0	0	377
NCBZ2P 65-250NO	45	60	225M	100	470	345	120	250	620	550	480	M16	135	1370	1270	50	635	4	809	13	0	25	500

I. Tipo basamento • *Base type • Base tipo • Type de socle • Typ der Grundplatte • Тип рамы* - **II.** Spessore per motore • *Thickness for motor • Espesor para motor • Épaisseur pour le moteur • Dicke fuer den Motor • Толщина для двигателя* - **III.** Spessore per pompa • *Thickness for pump • Espesor para bomba • Dicke fuer die Pumpe • Толщина для насоса*

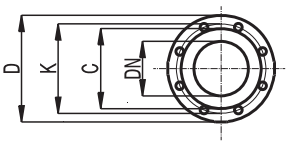

DNA DN	DNA PN	DNA D [mm]	DNA K [mm]	DNA C [mm]	FORI - HOLES Ø [mm]	FORI - HOLES n°	DNM DN	DNM PN	DNM D [mm]	DNM K [mm]	DNM C [mm]	FORI - HOLES Ø [mm]	FORI - HOLES n°
80	16	200	160	138	19	4(8*)	65	16	185	145	122	19	4

Dati e dimensioni riferiti a gruppi con motori normalizzati in classe di efficienza IE2. Altri motori a richiesta. • *Data and dimensions for groups with IEC normalized motors in class of efficiency IE2. Different motors to request. • Datos y dimensiones para grupos con motores en la clase de eficiencia IE2. Motores diferentes bajo pedido. • Données et dimensions pour groupes avec classe de rendement IE2. Pour moteurs différents demander. • Die Angaben beziehen sich auf die Pumpen mit den normalisierten Motoren IE2. Andere Motoren auf Anfrage • Данные и размеры относятся к агрегатам в комплекте с унифицированным двигателем класса IE2. Другие типы двигателей по запросу.*

Dati non impegnativi • *The data are not binding • Datos non vinculantes • Données pas contraignantes • Unverbindliche Angaben • Данные могут быть изменены*

Dimensioni pompa ad asse nudo pag. 36 • *Bareshaft pump dimension pag. 36 • Dimensiones bomba a eje libre pag. 36 • Dimension de pompe à la page 36 • Abmessungen der Pumpe auf freier Welle, Seite 36 • Размеры насоса без двигателя, стр. 36*

NCBZ 2P 80

CARATTERISTICHE IDRAULICHE

2900 1/min

HYDRAULIC FEATURES • CARACTERISTICAS HIDRAULICAS • CARACTERISTIQUES HYDRAULIQUES HYDRAULISCHE EIGENSCHAFTEN • ГИДРАВЛИЧЕСКИЕ ХАРАКТЕРИСТИКИ

Tipo *Type*	P_2 kW	P_2 HP	In (A) 230V	In (A) 400V	Is/In	Q U.S.g.p.m.	0	286	310	330	350	396	440	484	528	572	616	660	704	726	793	858	880	924	990	1056	1122	1233
						Q m³/h	0	65	70	75	80	90	100	110	120	130	140	150	160	165	180	195	200	210	225	240	255	280
						Q l/min	0	1083	1167	1250	1333	1500	1667	1833	2000	2167	2333	2500	2667	2755	3000	3250	3333	3500	3750	4000	4250	4667
NCBZ2P 80-160G	5,5	7,5	17,6	10,1	9	H (m)	17,8	17,3	16,5	16	15,8	15	14	13,1	12	11	10											
NCBZ2P 80-160F	7,5	10		13,6	9		20,2	19,9	19,4	19	18,5	18	17	16	15	14,5	13,7	11,7	11	10,5								
NCBZ2P 80-160E	9,2	12,5		17,4	8,9		25,5	25,3	25	24,8	24,5	24,2	23	22	21	20,2	19,1	18,1	17	16								
NCBZ2P 80-160D	11	15		20,1	9		26,8	26,5	26,3	26,1	25,9	25,4	24,5	23,8	23	21,9	20,8	19,6	18,2	17,6	14,8							
NCBZ2P 80-160C	15	20		26,3	8,2		31		30,6	30,5	30,2	30	28,5	27,5	26,5	25	24	22,4	21	20	18,5	17						
NCBZ2P 80-160B	18,5	25		33	8,5		37		36	35,8	35,2	34,5	33,6	32,6	31,8	30,5	29,5	28,4	27	26,4	24,1	21						
NCBZ2P 80-160A	22	30		39,2	8,5		40,4		40,2	40	39,9	39,4	39	38,2	37,5	36,6	35,9	34,7	33,5	32,8	30,5	28,8	27	25,5	23,5			
NCBZ2P 80-200B	30	40		53,1	9,1		52,4				52	51,8	51,3	50,5	50,4	48,9	47,9	46,5	45,5	45	44	41	40	39	37	31		
NCBZ2P 80-200O	45	60		79,4	6,9		64,4				64,2	64	63,9	63,7	63,2	62,9	62,2	61,6	60,5	60	59,1	57,1	56	55,2	52,3	50	46	42,8
NCBZ2P 80-250C	45	60		79,4	6,9		70,5				70,3	70	69,8	69,5	68,8	68,1	67,5	66,5	65	64,5	63,3	61,4	60	59,3	56,8			
NCBZ2P 80-250B	55	75		96,8	8		80,4				80	79,6	79,2	78,5	78,2	77,5	77,1	76,2	74,9	74	73,6	71,7	70,9	70,1	67,6	65,7	62	
NCBZ2P 80-250A	75	100		125,4	8		102,7				102,5	102,3	102,2	102	101,8	101,2	101,1	100	99,3	98,8	98,1	97,2	96,4	95,9	94,4	92,3	90,2	

Curve di prestazione pag. 69 • *Performances Curves pag. 69 • Curvas de rendimiento pag. 69 • Courbes de performances pag. 69 • Leistungskurven pag. 69 • Кривые гидравлических характеристик, стр. 69*

DIMENSIONI E PESI • DIMENSIONS AND WEIGHT • DIMENSIONES Y PESOS • DIMENSIONS ET POIDS • ABMESSUNGEN UND GEWICHTE • РАЗМЕРЫ И ВЕС

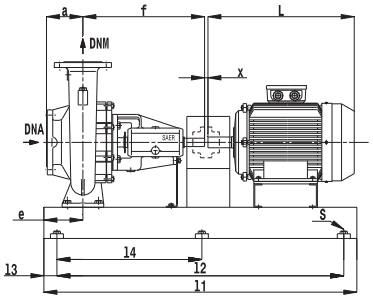

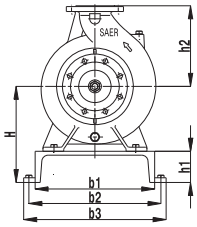

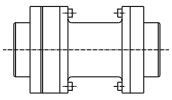

A richiesta
On request
Bajo pedido
Sur demande
Auf Anfrage
По запросу

Tipo *Type*	P_2 kW	P_2 HP	Motor frame size	a [mm]	f [mm]	H [mm]	h1 [mm]	h2 [mm]	b3 [mm]	b2 [mm]	b1 [mm]	S	e [mm]	l1 [mm]	l2 [mm]	l3 [mm]	l4 [mm]	x	L	I	II [mm]	III [mm]	kg
NCBZ2P 80-160G	5,5	7,5	132M	125	360	280	100	225	460	410	360	M16	95	1015	915	50	457,5	4	499	6	48	0	123
NCBZ2P 80-160F	7,5	10	132M	125	360	280	100	225	460	410	360	M16	95	1015	915	50	457,5	4	499	6	48	0	137
NCBZ2P 80-160E	9,2	12,5	132M	125	360	280	100	225	460	410	360	M16	95	1015	915	50	457,5	4	499	6	48	0	151
NCBZ2P 80-160D	11	15	160M	125	360	280	100	225	460	410	360	M16	95	1015	915	50	457,5	4	650	6	20	0	172
NCBZ2P 80-160C	15	20	160M	125	360	280	100	225	460	410	360	M16	95	1015	915	50	457,5	4	650	6	20	0	186
NCBZ2P 80-160B	18,5	25	160L	125	360	280	100	225	460	410	360	M16	95	1015	915	50	457,5	4	670	6	20	0	204
NCBZ2P 80-160A	22	30	180L	125	360	280	100	225	560	510	460	M16	95	1200	1100	50	550	4	715	12	0	0	224
NCBZ2P 80-200B	30	40	200L	125	360	320	120	250	620	550	480	M16	180	1350	1250	50	625	4	728	9	0	20	353
NCBZ2P 80-200O	45	60	225M	125	360	345	120	250	620	550	480	M16	180	1350	1250	50	625	4	809	9	0	45	490
NCBZ2P 80-250C	45	60	225M	125	470	345	120	280	620	550	480	M16	135	1370	1270	50	635	4	809	13	0	25	504
NCBZ2P 80-250B	55	75	250M	125	470	370	120	280	720	650	580	M16	105	1500	1400	50	730	4	915	14	0	50	579
NCBZ2P 80-250A	75	100	280S	125	470	400	120	280	720	650	580	M16	105	1500	1400	50	730	4	984	14	0	80	799

I. Tipo basamento • *Base type • Base tipo • Type de socle • Typ der Grundplatte • Тип рамы* - **II.** Spessore per motore • *Thickness for motor • Espesor para motor • Épaisseur pour le moteur • Dicke fuer den Motor • Толщина для двигателя* - **III.** Spessore per pompa • *Thickness for pump • Espesor para bomba • Dicke fuer die Pumpe • Толщина для насоса*

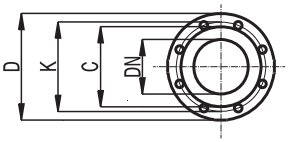

DNA DN	DNA PN	DNA D [mm]	DNA K [mm]	DNA C [mm]	FORI - HOLES Ø [mm]	FORI - HOLES n°	DNM DN	DNM PN	DNM D [mm]	DNM K [mm]	DNM C [mm]	FORI - HOLES Ø [mm]	FORI - HOLES n°
100	16	220	180	158	19	8	80	16	200	160	138	19	4(8*)

Dati e dimensioni riferiti a gruppi con motori normalizzati in classe di efficienza IE2. Altri motori a richiesta. • *Data and dimensions for groups with IEC normalized motors in class of efficiency IE2. Different motors to request. • Datos y dimensiones para grupos con motores en la clase de eficiencia IE2. Motores diferentes bajo pedido. • Données et dimensions pour groupes avec classe de rendement IE2. Pour moteurs différents demander. • Die Angaben beziehen sich auf die Pumpen mit den normalisierten Motoren IE2. Andere Motoren auf Anfrage • Данные и размеры относятся к агрегатам в комплекте с унифицированным двигателем класса IE2. Другие типы двигателей по запросу.*

Dati non impegnativi • *The data are not binding • Datos non vinculantes • Données pas contraignantes • Unverbindliche Angaben • Данные могут быть изменены*

Dimensioni pompa ad asse nudo pag. 36 • *Bareshaft pump dimension pag. 36 • Dimensiones bomba a eje libre pag. 36 • Dimension de pompe à la page 36 • Abmessungen der Pumpe auf freier Welle, Seite 36 • Размеры насоса без двигателя, стр. 36*

NCBZ 2P 100

SAER ELETTROPOMPE

CARATTERISTICHE IDRAULICHE

2900 1/min

HYDRAULIC FEATURES • CARACTERISTICAS HIDRAULICAS • CARACTERISTIQUES HYDRAULIQUES HYDRAULISCHE EIGENSCHAFTEN • ГИДРАВЛИЧЕСКИЕ ХАРАКТЕРИСТИКИ

Tipo *Type*	P_2 kW	P_2 HP	In (A) 400V	Is/In	Q U.S.g.p.m.	0	286	350	396	440	484	528	572	616	660	704	793	858	880	924	1056	1122	1233	1387	1562	1650	1761
					m³/h	0	65	80	90	100	110	120	130	140	150	160	180	195	200	210	240	255	280	315	355	375	400
					l/min	0	1083	1333	1500	1667	1833	2000	2167	2333	2500	2667	3000	3250	3333	3500	4000	4250	4667	5250	5845	6263	6666
NCBZ2P 100-200D	22	30	39,2	8,5	H (m)	37,4	37,2	36,9	36,8	36,6	35,9	34,9	34,3	33,7	32,8	32	30,7	28,3	27,9	27,6	23,8	21,7	17,6	12,1			
NCBZ2P 100-200C	30	40	53,1	9,1		43	42,5	42,2	42,1	42	41,8	41,6	41,4	41,2	40,8	40	39	38	37,5	37	34	32,6	30	25	19		
NCBZ2P 100-200B	37	50	63,2	8,8		51	50,3	49,9	49,9	49,9	49,9	49,1	48,9	48,7	48,3	47,5	46,8	45,6	45	44,5	41,5	40	36,5	30,8	19		
NCBZ2P 100-200A	55	75	96,8	8		62,2	61,8	61,4	61,3	61,2	61	60,7	60,5	60,3	60	59,8	59,1	58,4	57,9	57,5	55,5	54,3	51,8	47	39,5	34,6	
NCBZ2P 100-250D	45	60	79,4	6,9		60						59,6	59,2	58,8	58,2	57,1	56,4	54,7	54	53,3	50	47,4	44,8	39,7	32,1	28	
NCBZ2P 100-250C	75	100	125,4	8		73							72,1	71,2	70,7	70	68,1	68	67,2	66,4	62,8	60,9	57	51,2	43,5	39	31,7
NCBZ2P 100-250B	75	100	125,4	8		80							79	78,8	78,4	78,2	77,9	76,5	75,8	75,2	72,1	70	67,5	61,5	54	50	43,9
NCBZ2P 100-250A	92	125	150	7,7		97,7							96,4	96,2	95,9	94,8	93,6	92,8	92,2	91,7	89,7	88,3	85,3	80,4	75	70	65

Curve di prestazione pag. 69 • *Performances Curves pag. 69 • Curvas de rendimiento pag. 69 • Courbes de performances pag. 69 • Leistungskurven pag. 69 • Кривые гидравлических характеристик, стр. 69*

DIMENSIONI E PESI • DIMENSIONS AND WEIGHT • DIMENSIONES Y PESOS • DIMENSIONS ET POIDS • ABMESSUNGEN UND GEWICHTE • РАЗМЕРЫ И ВЕС

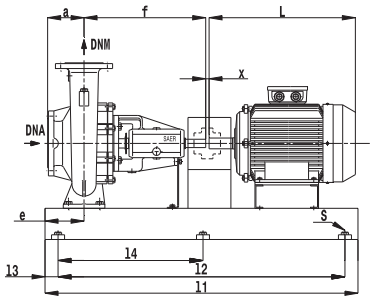

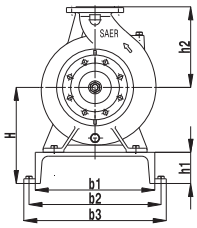

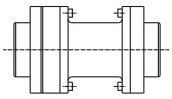

A richiesta
On request
Bajo pedido
Sur demande
Auf Anfrage
По запросу

Tipo *Type*	P_2 kW	P_2 HP	Motor frame size	a [mm]	f [mm]	H [mm]	h1 [mm]	h2 [mm]	b3 [mm]	b2 [mm]	b1 [mm]	S	e [mm]	l1 [mm]	l2 [mm]	l3 [mm]	l4 [mm]	x	L	I	II [mm]	III [mm]	kg
NCBZ2P 100-200D	22	30	180L	125	470	320	120	280	620	550	480	M16	135	1370	1270	50	635	4	715	13	20	0	282
NCBZ2P 100-200C	30	40	200L	125	470	320	120	280	620	550	480	M16	135	1370	1270	50	635	4	728	13	0	0	363
NCBZ2P 100-200B	37	50	200L	125	470	320	120	280	620	550	480	M16	135	1370	1270	50	635	4	728	13	0	0	378
NCBZ2P 100-200A	55	75	250M	125	470	370	120	280	720	650	580	M16	105	1500	1400	50	730	4	915	14	0	50	577
NCBZ2P 100-250D	45	60	225M	140	470	345	120	280	620	550	480	M16	135	1370	1270	50	635	4	809	13	0	0	514
NCBZ2P 100-250C	75	100	280S	140	470	400	120	280	720	650	580	M16	105	1500	1400	50	730	4	984	14	0	55	811
NCBZ2P 100-250B	75	100	280S	140	470	400	120	280	720	650	580	M16	105	1500	1400	50	730	4	984	14	0	55	811
NCBZ2P 100-250A	90	125	280M	140	470	400	120	280	720	650	580	M16	105	1500	1400	50	730	4	1035	14	0	55	851

I. Tipo basamento • *Base type • Base tipo • Type de socle • Typ der Grundplatte • Тип рамы* - **II.** Spessore per motore • *Thickness for motor • Espesor para motor • Épaisseur pour le moteur • Dicke fuer den Motor • Толщина для двигателя* - **III.** Spessore per pompa • *Thickness for pump • Espesor para bomba • Dicke fuer die Pumpe • Толщина для насоса*

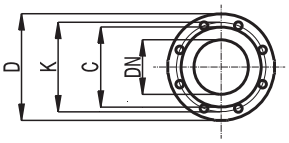

DNA DN	DNA PN	DNA D [mm]	DNA K [mm]	DNA C [mm]	FORI - HOLES Ø [mm]	FORI - HOLES n°	DNM DN	DNM PN	DNM D [mm]	DNM K [mm]	DNM C [mm]	FORI - HOLES Ø [mm]	FORI - HOLES n°
125	16	250	210	188	19	8	100	16	220	180	158	19	8

Dati e dimensioni riferiti a gruppi con motori normalizzati in classe di efficienza IE2. Altri motori a richiesta. • *Data and dimensions for groups with IEC normalized motors in class of efficiency IE2. Different motors to request. • Datos y dimensiones para grupos con motores en la clase de eficiencia IE2. Motores diferentes bajo pedido. • Données et dimensions pour groupes avec classe de rendement IE2. Pour moteurs différents demander. • Die Angaben beziehen sich auf die Pumpen mit den normalisierten Motoren IE2. Andere Motoren auf Anfrage • Данные и размеры относятся к агрегатам в комплекте с унифицированным двигателем класса IE2. Другие типы двигателей по запросу.*

Dati non impegnativi • *The data are not binding • Datos non vinculantes • Données pas contraignantes • Unverbindliche Angaben • Данные могут быть изменены*

Dimensioni pompa ad asse nudo pag. 36 • *Bareshaft pump dimension pag. 36 • Dimensiones bomba a eje libre pag. 36 • Dimension de pompe à la page 36 • Abmessungen der Pumpe auf freier Welle, Seite 36 • Размеры насоса без двигателя, стр. 36*